Scheda Tecnica del cod. JACKSON SAFETY* R60 AIRMAX* Respiratore elettrico con purificazione dell'aria per saldatura - Unità soffiante / Nero. /1 unità. - J5200

informazioni sul prodotto

Codice prodotto completo	J5200030
Codice a 4 cifre	J5200
Descrizione	JACKSON SAFETY* R60 AIRMAX* Respiratore elettrico con purificazione dell'aria per saldatura - Unità soffiante / Nero. /1 unità.
Riferimento PDS	18-11-2017

Configurazione Imballaggio

Contenuto cassa	1 cartone
Imballaggio esterno	Carta
Codice della merce	90200000

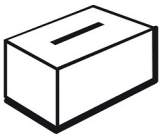

Simbolo	Dimensioni						Peso(kg)
	30.00	x	25.00	x	25.50	Lunghezza x Larghezza x Altezza(cm)	*vedi in descrizione

Descrizione Prodotto

Unità soffiante conforme alla DIN EN 12941: classificazione del 2009 per operare in combinazione con la gamma di caschi PAPR per saldatura, rettifica e taglio a cannello e creare così un sistema PAPR efficace in grado di proteggere i saldatori professionisti dai pericoli delle particelle trasportate nell'aria, consentire una respirazione più agevole più a lungo, garantire la sicurezza sul lavoro e ridurre i costi.

Ideale per: utilizzo con caschi per saldatura PAPR WH50 Multiview, WH40 Element e con caschi per saldatura e rettifica PAPR WH30 Albatross per la realizzazione di un sistema PAPR efficace; protezione contro il vapore, i fumi, la polvere, gli schizzi e le fiamme durante le operazioni di saldatura, taglio e rettifica; fornitura di aria pulita e filtrata per lunghi turni di lavoro con una portata minima di 170 litri al minuto; riduzione del rumore dell'attrezzatura; riduzione dei costi e ricambi facilmente reperibili.

Disponibile come: unità nera resistente ma ultra leggera (940 g), senza lattice, a bassa rumorosità, prodotta in acciaio inox e plastica ABS, completa di soffiante, filtro anti particelle, gruppo batterie, caricabatterie (con connettori multipaese), cintura di supporto antifiamma, tubo flessibile e copertura, tester di flusso e allarme di basso flusso, istruzioni multilingua e garanzia di 1,5 anni.

Confezionamento

Unità di vendita	Cassa	**Peso netto(kg)**	1.536
Peso massimo(kg)	1.9	**Dimensioni cassa (LxLxA)(cm)**	26 x 26 x 39
Imballaggio interno	Carta		

Tipo di pallet	LxWxH (m)	Casse per strato	Strati per pallet	Casse per pallet
E5	1.20 x 0.80 x 3.27	10	8	80

Standard RE

Hazardous Goods

Gli spedizionieri hanno il dovere di identificare i rischi delle merci che intendono trasportare. Esistono nove classi di rischio. Classificazione ONU delle classi di merci pericolose 3 Liquido infiammabile 4 Solidi infiammabile 5 Sostanze ossidanti 6 Sostanze tossiche 8 Sostanze corrosive 9 Materiali con pericolosità varia LQ - Quantità limitata

Trade

ISO 9001

Questa certificazione definisce i requisiti per i sistemi di gestione della qualità; oggi rappresenta lo standard di riferimento implementato a livello globale, che garantisce la capacità di soddisfare i requisiti di qualità e migliorare la soddisfazione dei clienti nelle relazioni fornitore-cliente.

International Organization for Standardization

ISO 9001:2008

Prodotti correlati

Codice Prodotto	Pos.	Descrizione
J5200	1	Kit unità filtrante comprensiva di
J5220	2	tutto Batteria Li-Io 7,4V 4400mAh
J5230	3	Caricabatterie
J5210	4	Filtro PSL
J5242	5	Cintura
J5240	6	Tubo
J5241	7	Fodera per tubo
	8	Controllo del flusso

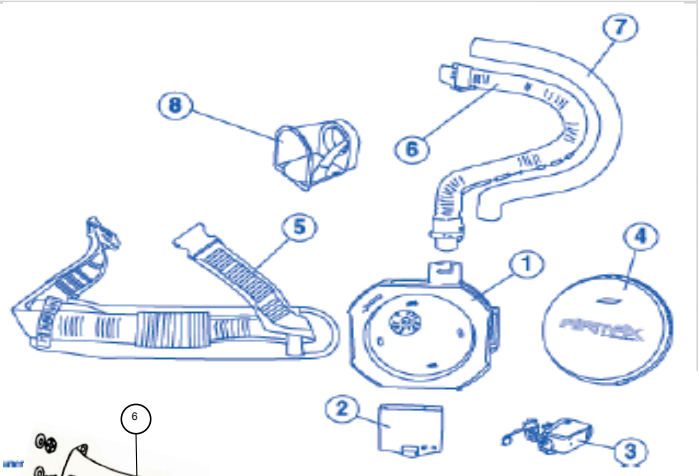

J5232	1	Bavaglio facciale Albatross
J5452 (V J5251)	2	Bavaglio facciale TLMV
J5260	3	Poggiatesta con deflettore
J8353	4	Visiera pvc Albatross
J8354	5	Protezioni pvc esterne Albatross
J8352	6	Frontalino Albatross

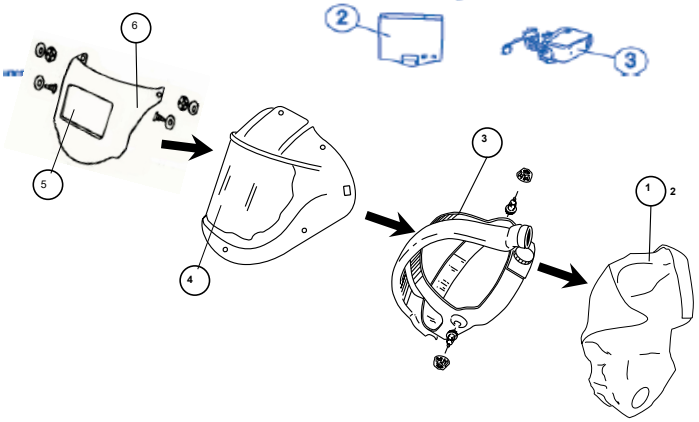

informazioni

JACKSON SAFETY* offre prodotti per la sicurezza sul posto di lavoro da oltre 75 anni. JACKSON SATEFY*, acquisita nel 2009 da Kimberly-Clark Professional, offre una gamma completa di dispositivi per la protezione individuale - tra cui abbigliamento protettivo, occhiali e visori di protezione, protezione dell'udito e delle vie respiratorie - nonché leader di mercato nella fornitura di prodotti per la sicurezza nell'industria della saldatura e nelle aree di lavoro.

Dati Infofax infofax@kcc.com
info@lansec.it

Sito Web www.kcprofessional.it
www.lansec.it

Numero Customer Service For more information please contact customer service at +44 1732 594 000

Paese d'origine CHINA